Lumistar Leuchte ESL 27, Edelstahl

CE

3755.302 c

Lumistar Leuchte ESL 27 mit Klappscharnier-Halterung

- **Zum Aufsetzen auf Schauglas-Armaturen**
  Es handelt sich um eine universell einsetzbare Schauglas-Leuchte, die sowohl für die Kombination von Sicht- und Lichtglas (1-Flansch-Version) als auch für deren separate Anordnung (2-Flansch-Version) hervorragend geeignet ist.

- **Kompakte Bauweise, hohe Lichtleistung:**
  blendfreie Ausleuchtung; passend für runde Schauglas-Armaturen nach DIN 28120/DIN 28121 oder ähnlich sowie für Schraub-Schauglas-Armaturen analog DIN 11851 und Durchfluss-Schauglas-Armaturen. Nennweiten je nach Armatur: ab DN 50

- **Großer Lichtaustritt über optimal konstruierte Schraubglas-Öffnung**

- **Einsatz:** für Pharmazie- und Lebensmittelbetriebe und **speziell für Sterilbereiche!**
  Zur Ausleuchtung von Durchfluss-Schaugläsern, Rohrleitungen, Labormischern, Bioreaktoren sowie des Inneren von Kesseln, Tanks, Rührwerken und sonstigen in der Regel geschlossenen Behältern.

- **Auch als Ex-Variante lieferbar**

- **Schutzart:** staubdicht und strahlwassergeschützt, IP 65 nach EN 60529/DIN VDE 0470 Teil 1

- **Betriebsbedingungen:**
  unabhängig vom Behälterinnendruck/Vakuum.
  Auf keinen Fall darf eine Schauglas-Leuchte den Deckelflansch oder die komplette Schauglas-Flanschfassung ersetzen bzw. unmittelbar zur Abdeckung einer Behälteröffnung verwendet werden.

- **Maximal zulässige Umgebungstemperatur an der Leitungseinführung:** 80°C

- **Elektrische Daten und Bestückung:**

  - **Spannungsart:** Wechselspannung/Gleichspannung, je nach Leuchtentyp

  - **Betriebsspannung:**
    ohne Einbau-Trafo:
    12 V… Halogen-Glühlampe 50 W
    24 V… Halogen-Glühlampe 50 W oder 100 W
    230 V… Halogen-Glühlampe 50 W, 75 W

    mit Einbau-Trafo:
    120 V… Halogen-Glühlampe 12 V/50 W
    230 V… Halogen-Glühlampe 12 V/50 W
    240 V… Halogen-Glühlampe 12 V/50 W

- **Glühlampenfassung:** siehe Tabelle auf Seite 2

- **Einfachste Montage durch spezielle Halterung für den praktischen Einsatz!**

- **Problemloser elektrischer Anschluss**

- **Idealer Glühlampenwechsel durch optimierte Schrauböffnung**

- **Zusatzausstattung:**
  - Befestigungsteile: Klappscharnier Edelstahl
  - Montageschlüssel für Schraubglas zum Öffnen der Leuchte
  - Zeittasterbausteine, extern, für zeitabhängige Beleuchtung

- **Befestigungsmöglichkeiten:**
  Bei der runden Schauglas-Armatur und beim Durchfluss-Schauglas wird die Leuchte mit dem Klappscharnier auf dem Deckelflansch befestigt. Bei der Schraub-Schauglas-Armatur wird die Leuchte auf der Nutmutter befestigt.

  Die Lumistar Leuchte ESL 27 passt ab den Nennweiten:
  a) runde Schauglas-Armatur nach DIN 28120: DN 50

  b) runde Schauglas-Armatur nach DIN 28121: DN 50

  c) Durchfluss-Schaugläser: DN 50

  d) Schraub-Schauglas-Armaturen ähnl. DIN 11851: DN 100

- **Im Sterilbereich wird diese Lumistar Leuchte über eine Bördelkante des Deckelflansches gestülpt.**

F.H.Papenmeier GmbH & Co. KG · Fachbereich Lumiglas
Talweg 2 · 58239 Schwerte · Deutschland
Telefon: 02304 205-0 · Fax: 02304 205-206
info.lumi@papenmeier.de · www.lumiglas.de

Lumiglas

• Abmessungen und elektrische Daten für Lumistar Leuchte ESL 27:

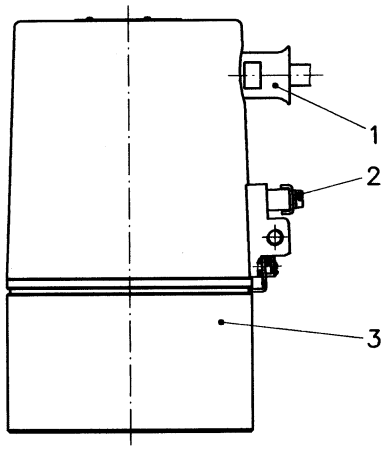

Pos. 1 Kabelverschraubung M 20 x 1,5
2 Schutzleiterklemme außen
3 Schraubglas

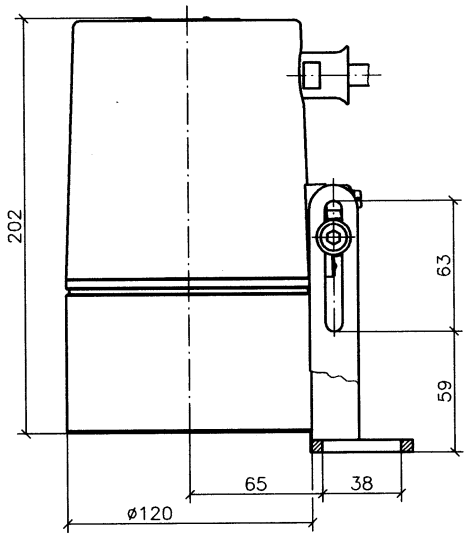

• Elektrischer Anschluss:

Anschlusskabel, Einführung wahlweise seitlich oder von oben (in der Bestellung angeben!), werkseitig montiert.

Anschlussleitung inkl. Kabelverschraubung: Länge 3 m (andere Länge auf Anfrage)

Bei Umgebungstemperaturen > 40°C ist ein temperaturfestes Kabel für mindestens 110°C zu verwenden, z. B. Sinotherm 110 H0GG-F 3G 1,5 mm².

• Bestellvorgaben:

z. B. Lumistar Leucht ESL 27 (230 V/12 V) 50 W
Sach-Nr.: 3541.267.00 mit 3 m Anschlussleitung, Einführung seitlich!

• Teile, Ausführung und Werkstoffe:

- Leuchtenkörper: Edelstahl 1.4404, poliert
- Befestigungsteile: Edelstahl (siehe unter Zusatzausstattung)
- Leitungseinführung: M 20 x 1,5

• Gewicht (mit 3 m Anschlusskabel):

- ohne Einbautrafo: 7,2 kg
- mit Einbautrafo: 8,2 kg

• Zusatzausstattung:

Pos.	Gegenstand	Sach-Nr.
1	Leuchtenbefestigung Klappscharnier	0354.021.00
2	Montageschlüssel Stirnlochschlüssel	6816.002.00
3	Zeittasterbaustein	auf Anfrage

• Anschlussdaten:

Pos.	Typ ESL 27	Sach-Nr.	Netz V	Einbautrafo	Halogen-Glühlampe		
					Sockel	Spannung	Sach-Nr.
1	(12 V) 50 W	3541.264.00	12 ~	ohne	GY 6.35	12 V/50 W	3232.238.00
2	(24 V) 50 W	3541.265.00	24 ≃	ohne	GY 6.35	24 V/50 W	3232.242.00
3	(120 V/12 V) 50 W	3541.266.00	120 ~	mit	GY 6.35	12 V/50 W	3232.238.00
4	(230 V/12 V) 50 W	3541.267.00	230 ~	mit	GY 6.35	12 V/50 W	3232.238.00
5	(240V/12 V) 50 W	3541.268.00	240 ~	mit	GY 6.35	12 V/50 W	3232.238.00
6	(230 V) 50 W	3541.269.00	230 ≃	ohne	GZ 10	230 V/50 W	3232.261.00
7	(230 V) 75 W	3541.272.00	230 ≃	ohne	GZ 10	230 V/75 W	3232.263.00
8	(24 V) 100 W	3541.275.00	24 ≃	ohne	GY 6.35	24 V/100 W	3232.244.00

Änderungen vorbehalten – Maße in mm (soweit nicht anders angegeben) 10.15

PAPENMEIER

F.H.Papenmeier GmbH & Co. KG · Fachbereich Lumiglas
Talweg 2 · 58239 Schwerte · Deutschland
Telefon: 02304 205-0 · Fax: 02304 205-206
info.lumi@papenmeier.de · www.lumiglas.de